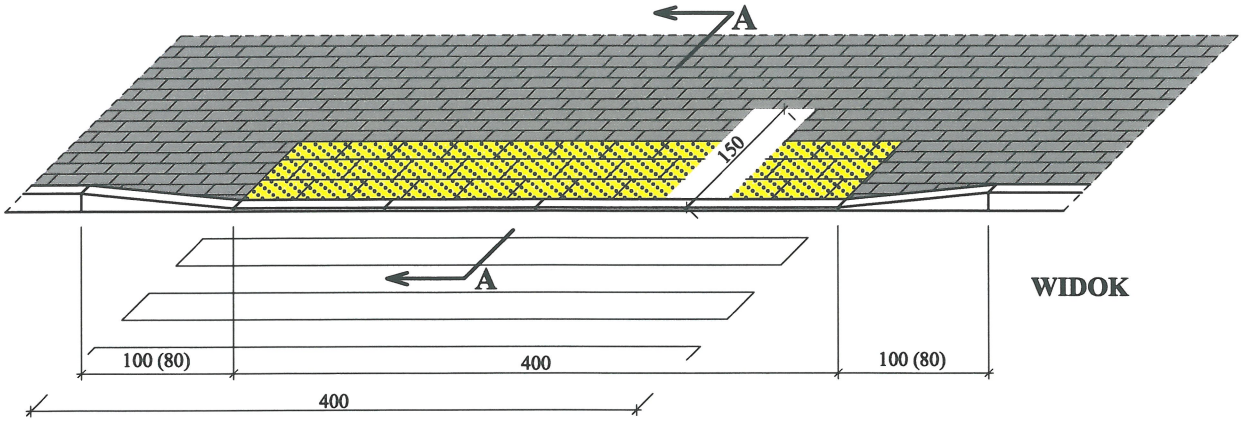

SZCZEGÓŁ CHODNIKA PRZY PODEJŚCIU DO PRZEJŚCIA DLA PIESZYCH

PROJEKTOWANIE W BUDOWNICTWIE
inż. Zygmunt Bieryło
16-061 Juchnowiec Kośc., ul. Modrzewiowa 19
tel. (85) 873-03-85, fax. (85) 873-01-28, kom. 600-97-13-99
NIP: 542-191-68-97 REGON: 050269810

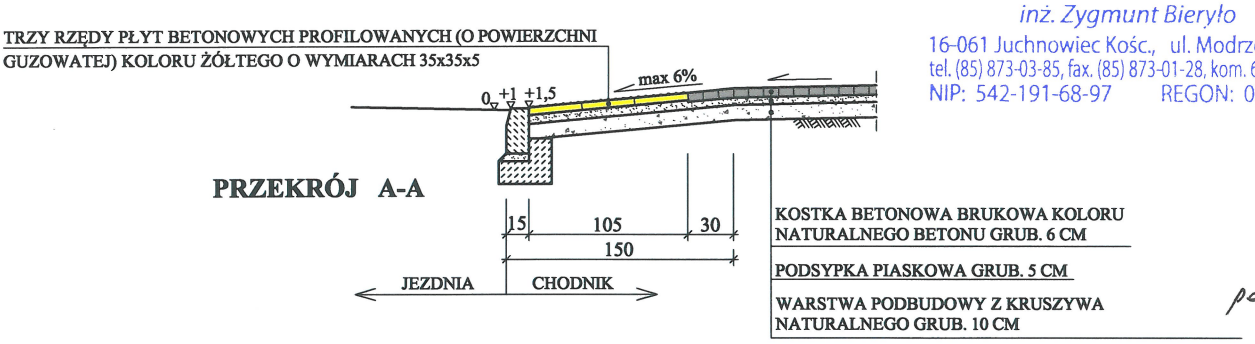

popr.

UWAGA:

1. Na rysunku przyjęto założenie, że chodnik jest z kostki betonowej brukowej koloru ~~grafitowego~~ naturalnego betonu, a podejście do przejścia dla pieszych z trzech rzędów płyt betonowych profilowanych (o powierzchni guzowatej) koloru zółtego o wymiarach 35x35x5.
2. Podano skos krawężnika w dwóch wersjach 100 cm i 80 cm w zależności od długości krawężników zakupionych u producenta.

e-mail: zygmuntbieryło@wp.pl
PROJEKTOWANIE W BUDOWNICTWIE
inż. Zygmunt Bieryło
16-061 Juchnowiec Kościelny ul. Modrzewiowa 19
tel. (85) 873-03-85, fax (85) 873-01-28 kom. 600-97-13-99

Nazwa rysunku:	SZCZEGÓŁ CHODNIKA PRZY PODEJŚCIU DO PRZEJŚCIA DLA PIESZYCH		
Obiekt:	Budowa nawierzchni i odwodnienia w ulicy Norwida w Grajewie		
Adres:	j.w.	Data: 17.03.2014 r.	Skala: rys. poglądowy

BRANŻA DROGOWA

PROJEKTANT: inż. Zygmunt Bieryło upr. nr Bł/161/83 oraz Bł/88/94 w zakresie dróg i mostów WSPÓŁPRACA: mgr inż. Katarzyna Bieryło inż. Paweł Bieryło mgr inż. Grzegorz Bieryło	inż. Zygmunt Bieryło Upr. projektant i kier. budowy spec. konstr.-inż. w zakresie dróg i mostów Upr. nr BŁ 161/83 BŁ/88/94 nr ewid. PIIB PDI/BD/0069/01

KIEROWNIK PRACOWNI

inż. Zygmunt Bieryło upr. nr Bł/161/83 oraz Bł/88/94 w zakresie dróg i mostów	